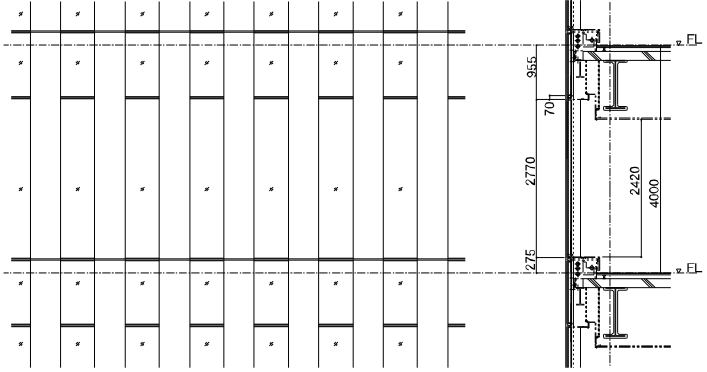
FL
955
70
2770
2420
4000
275
FL

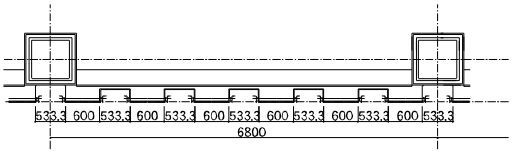
533.3 600 533.3 600 533.3 600 533.3 600 533.3 600 533.3 600 533.3
6800

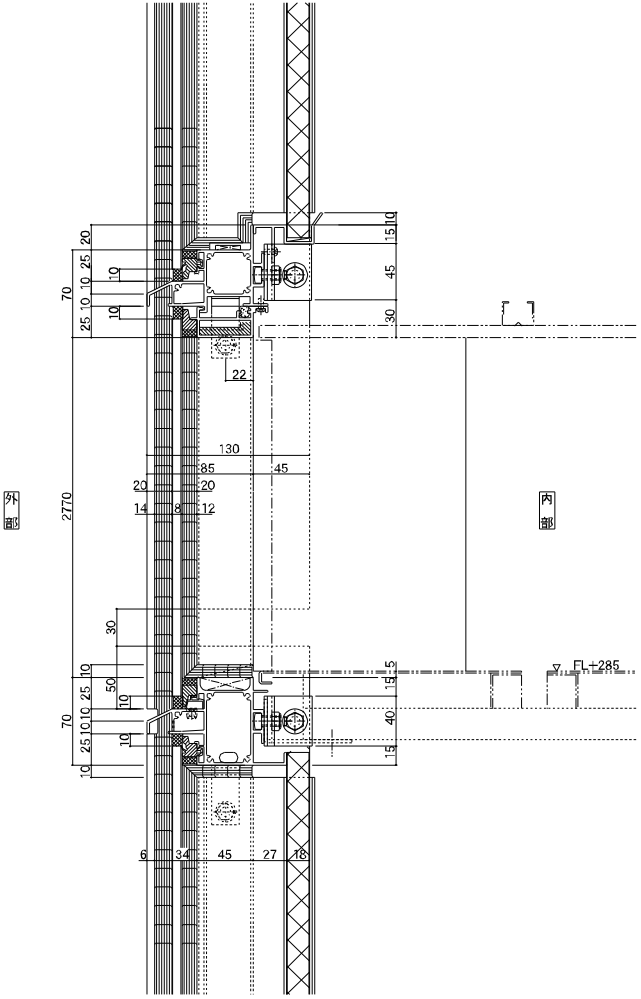
外部
内部
2770
FL+285
130
85
45
22
30
50
40
6
34
45
27
18

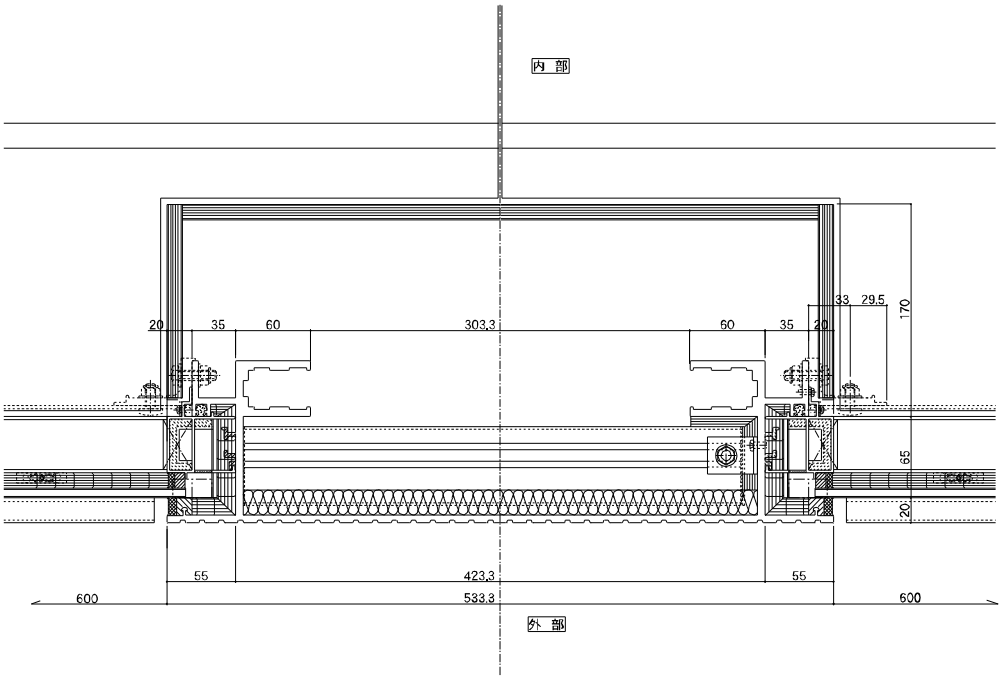
内部
外部
20
35
60
303.3
60
35
20
33
29.5
170
65
20
55
423.3
55
600
533.3
600