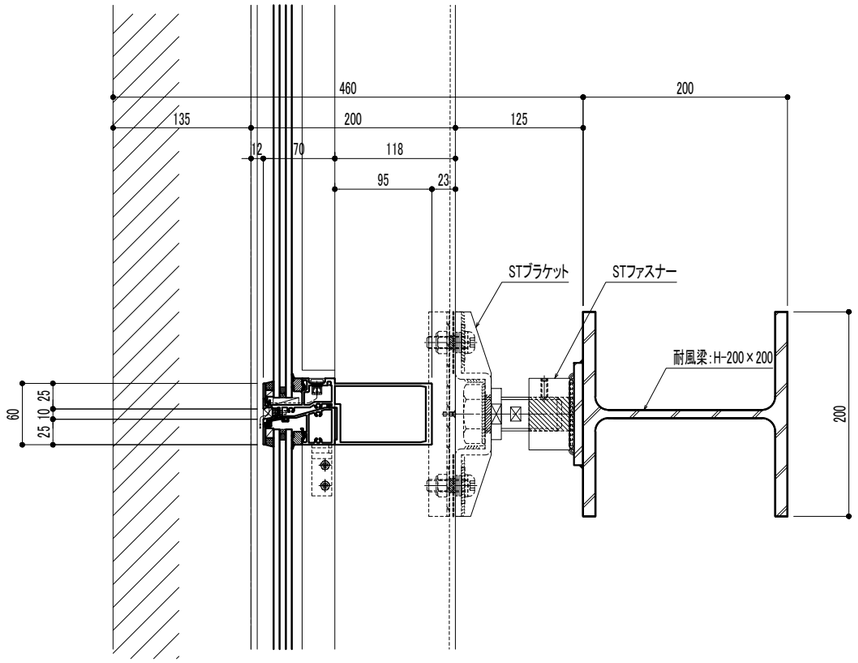
460
200
135
200
125
12
70
118
95
23
STブラケット
STファスナー
耐風梁:H-200×200
60
10
25
25
200

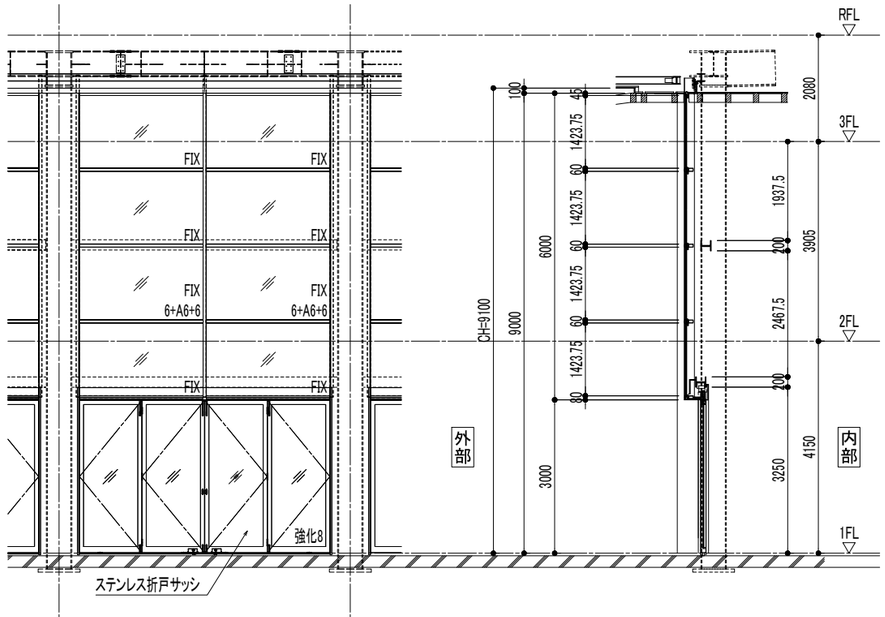
RFL
3FL
2FL
1FL
FIX
FIX
FIX
FIX
FIX
6+A6+6
FIX
6+A6+6
FIX
FIX
強化8
ステンレス折戸サッシ
外部
内部
CH=9100
90000
6000
3000
100
1423.75
60
80
45
2080
1937.5
3905
2467.5
4150
3250
200

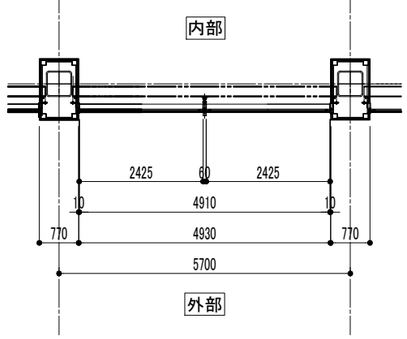
内部
2425
60
2425
10
4910
10
770
4930
770
5700
外部

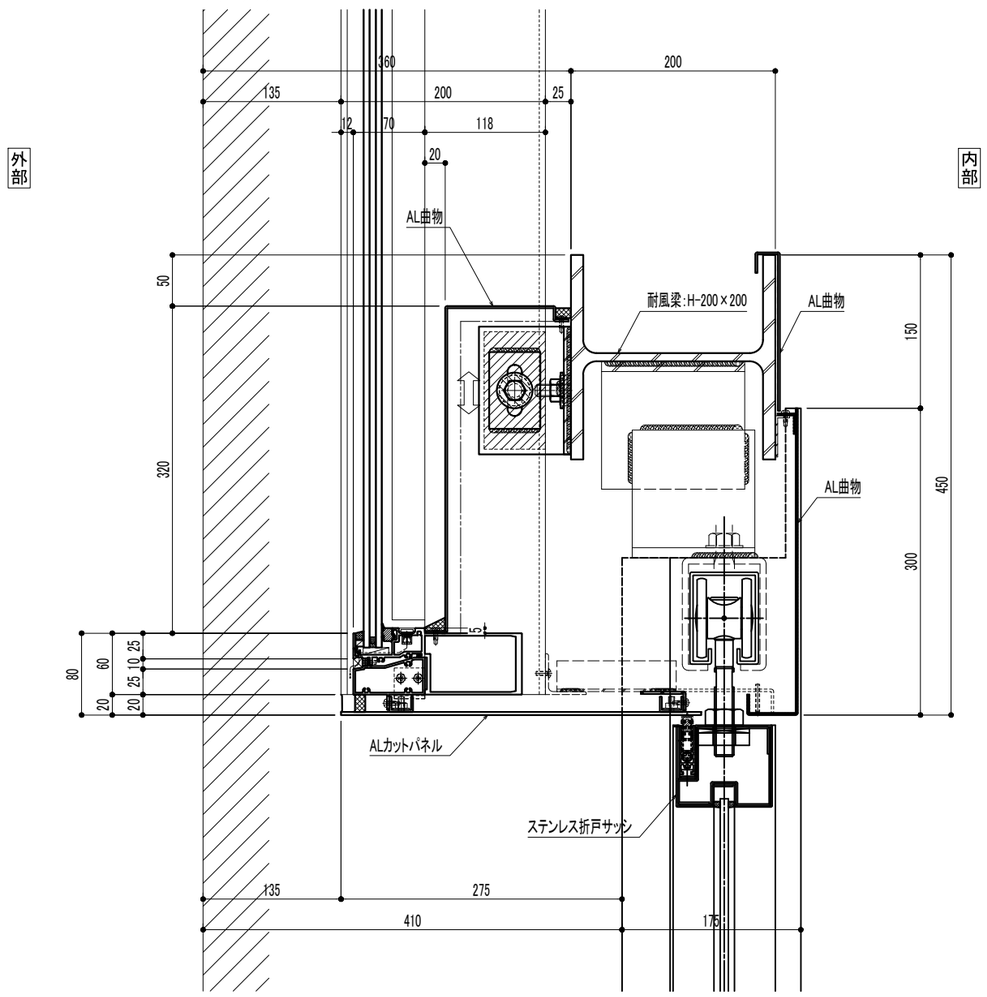
外部
内部
360
200
135
200
25
12
70
118
20
AL曲物
耐風梁:H-200×200
AL曲物
AL曲物
50
320
150
450
300
80
60
10
25
25
20
20
ALカットパネル
ステンレス折戸サッシ
135
275
410
175

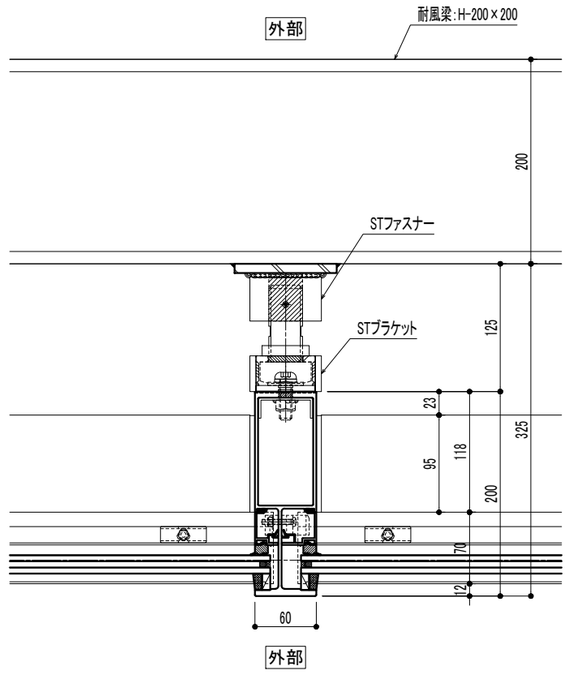
外部
耐風梁:H-200×200
STファスナー
STブラケット
200
125
23
95
118
200
325
70
12
60
外部

芦原温泉アフレア